AL - 78 N

Joint de dilatation pour sols finis

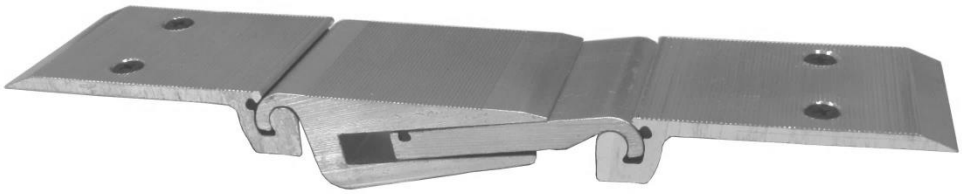

DESCRIPTION

La structure est réalisée en aluminium (les profilés sont livrés non percés). Longueur standard: 3,00 ml.

MONTAGE**

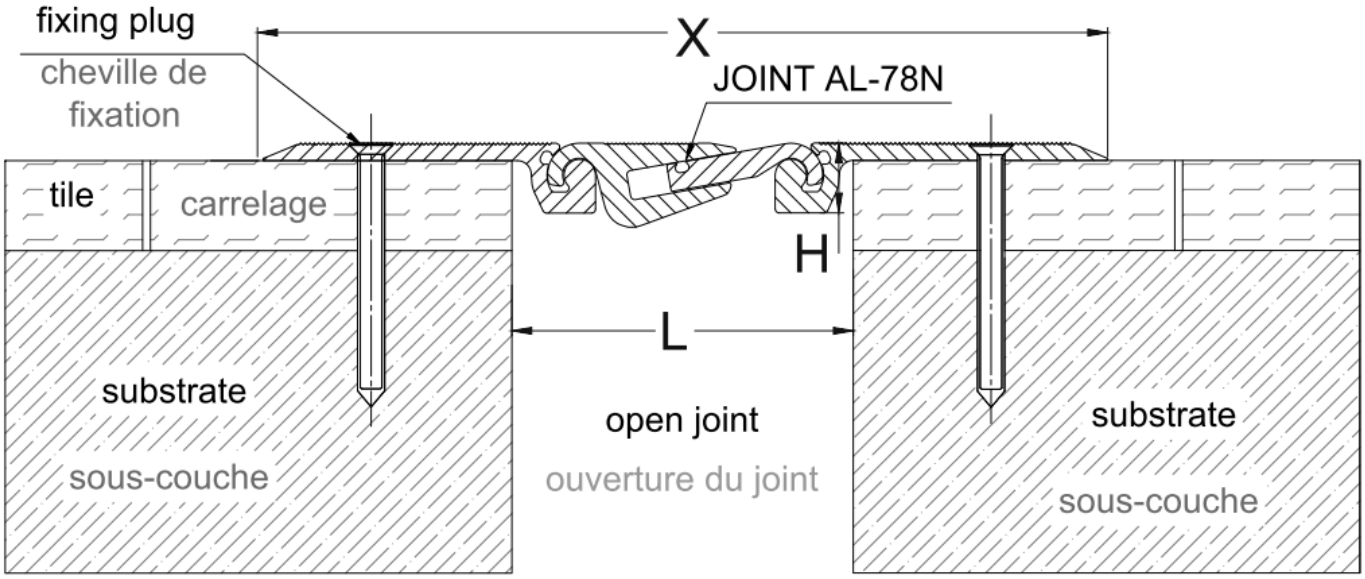

Art.	L mm*	H mm*	X mm*	Mouv. mm
AL-78 N	86	17	215	hor. +/- 10; vert. +/- 14

*tolérance +/- 2mm

CHARGE**		***FIXATION*****
	Trafic piétonnier, caddy courses, brancards, chariots légers.	*Le montage est réalisé par le cheville mécaniques en utilisant les trous existants.*
	Capable de supporter un trafic de voitures ayant une charge maximale de 70 kN	
	Profilé adapté au passage de chariots élévateurs à pneus, transpalettes jusqu'à un poids total jusqu'à 70 KN (roue pneumatique).	

*** La capacité de charge indiquée est garantie exclusivement suite à une exécution attentive des instructions de montage.*

This drawing is our property and can't be reproduced or transmitted to other persons without our authorization

TOFFOLO MATERIAUX 268 chemin Mentaberrikoborda 64480 USTARITZ – FRANCE Tel. 05 59 93 26 55 Fax. 05 59 93 20 18 toffolo-materiaux@toffolo.fr